Panasonic

取扱説明書

ガス減圧検出ユニット

品番 **YX-01GA1 / YX-01GB1**

（ガス調整期 YX-25CC1 専用タイプ）

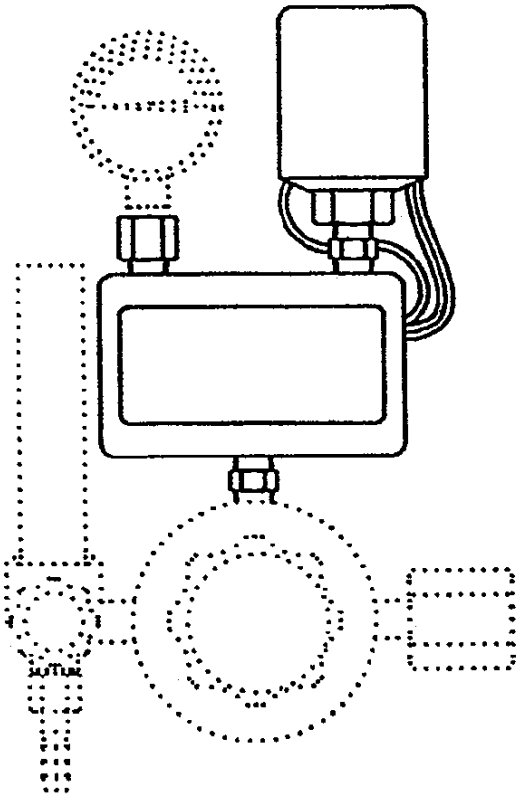

保証書別添付

このたびは、パナソニック製品をお買い上げいただき、誠にありがとうございます。

- 取扱説明書をよくお読みのうえ、正しく安全にお使いください。
- ご使用前に「安全上のご注意」または「安全マニュアル」を必ずお読みください。
- 保証書は「お買い上げ日、納入立合日、販売店名」などの記入を確かめ、取扱説明書とともに大切に保管してください。

OMXT0243J04

2010

■特長

本ユニットは、溶接作業中にガスボンベ内のガスが減少してきたのを検出し、溶接電源を止める信号を出力したり（ＹＸ－０１ＧＡ１）、ブザーを鳴らして作業者に知らせたり、（ＹＸ－０１ＧＢ１）して、溶接欠陥を未然に防止するように、製作されたものです。

- ＹＸ－０１ＧＡ１ …… 接点タイプ
  ＹＸ－０１ＧＡ１適用溶接電源…… パナスターＲＦ２シリーズ
  パナスターファジィＡＡ２シリーズ
  パナオートＫＨ１シリーズ
- ＹＸ－０１ＧＢ１ …… ブザータイプ
- 適用ガス調整器 …… ＹＸ－２５ＣＣ１

■ご注意

本製品をヨーロッパのＥＣ諸国に設置または移転する場合のご注意

本製品は、１９９５年１月１日より施行されたＥＵの安全に関するＥＣ指令の要求に適合しておりません。本製品をそのままでＥＵ内に持ち込めませんのでご注意願います。
尚、ＥＵ以外のＥＥＡ協定締結国も同じです。

本製品をＥＵ及びその他のＥＥＡ協定締結国に移転又は転売されます場合は、必ず事前にご相談ください。

ご使用の前に

１．安全上のご注意 …… 1
２．安全に関して守っていただきたい事項 …… 2
３．設置場所 …… 3
４．付属品 …… 3

接続のしかた

５．接続 …… 4

技術資料

６．仕様および付属品 …… 6
７．配線図 …… 7
８．部品図 …… 8
９．部品明細表 …… 8
１０．外形図 …… １０

1.安全上のご注意

ご使用の前に

●ご使用の前に、この取扱説明書をよくお読みのうえ、正しくお使いください。

●この取扱説明書に示した注意事項は、機器を安全にお使いいただき、あなたや他の人々への危害や損害を未然に防止するためのものです。

●本製品は安全性に十分考慮して設計・製作されていますが、ご使用にあたってはこの取扱説明書の注意事項を必ず守ってください。これらを守らずに使用しますと、死亡または重傷などの重大な人身事故を引き起こす場合があります。

●機器の取扱いを誤った場合、いろいろなレベルの危害や損害の発生が想定されます。この取扱説明書では、そのレベルをつぎの3つのランクに分類し、注意喚起シンボルとシグナル用語で警告表示しています。これらの注意喚起シンボルとシグナル用語は、機器の警告ラベルにも全く同じ意味で用いられています。

注意喚起シンボル	シグナル用語	内　　容
!	高度の危険	取扱いを誤った場合に、極めて危険な状態が起こる可能性があり、死亡または重傷を受ける可能性が想定される場合。
!	危　　険	取扱いを誤った場合に、危険な状態が起こる可能性があり、死亡または重傷を受ける可能性が想定される場合。
!	注　　意	取扱いを誤った場合に、危険な状態が起こる可能性があり、中程度の傷害や軽傷を受ける可能性が想定される場合及び物的損害のみの発生が想定される場合。

注意喚起シンボルは、一般的な場合を示しています。

上に述べる重傷とは失明、けが、やけど（高温、低温）、感電、骨折、中毒などで、後遺症が残るもの及び治療に入院・長期の通院を必要とするものをいいます。また、中程度の傷害や軽傷とは、治療に入院や長期の通院を必要としないけが、やけど、感電などをいい、物的損害とは、財産の破損、及び機器の損傷に係わる拡大損害をいいます。

さらに、機器の取扱いのうえで、「しなければならないこと」と、「してはならないこと」を、下記の通り表示しています。

!	強　　制	しなければならないこと。 例えば、「接地工事」など。
⃠	禁　　止	してはならないこと。

シンボルは、一般的な場合を示しています。

2. 安全に関して守っていただきたい事項

危険 重大な人身事故を避けるために、必ずつぎのことをお守りください。

1　本製品は安全性に十分考慮して設計・製作されていますが、ご使用にあたってはこの取扱説明書の注意事項を必ず守ってください。これらを守らずに使用しますと、死亡または重傷などの重大な人身事故を引き起こす場合があります。

2　ガス調整器の確認

本製品はガス調整器ＹＸ－２５ＣＣ１専用のユニットで、減圧後のガス圧力（２次圧力）を検出して、動作します。本製品を他のガス調整器に接続された場合、本製品の破損や破裂、ガスの漏洩等の危険があります。

3　作業環境の確認

本製品を使用される作業場所は、使用されるガスにより酸素欠乏状態とならないように良好な換気を行ってください。

注意 ガスボンベの転倒や、本製品及びガス調整器の破裂を防ぐため、必ずつぎのことをお守りください。

＊ガスボンベが転倒すると、人身事故を負うことがあります。
＊ガスボンベには高圧ガスが封入されておりますので、取扱いを誤ると高圧ガスが吹き出し、人身事故を負うことがあります。

1．ガスボンベの取扱いに関しては、法規と貴社社内基準に従ってください。
2．ガス調整器は、当社付属品または当社推奨品をお使いください。
3．使用前に、ガス調整器の取扱説明書を読んで、注意事項を守ってください。
4．ガスボンベは、専用のガスボンベ立てに固定してください。
5．ガスボンベは、高温にさらさないでください。
6．ガスボンベのバルブをあけるときは、吐出口に顔を近づけないでください。
7．ガスボンベを使用しないときは、必ず保護キャップを取り付けてください。
8．ガスボンベに溶接トーチを掛けたり、電極がガスボンベに触れたりしないようにしてください。

3.設置場所

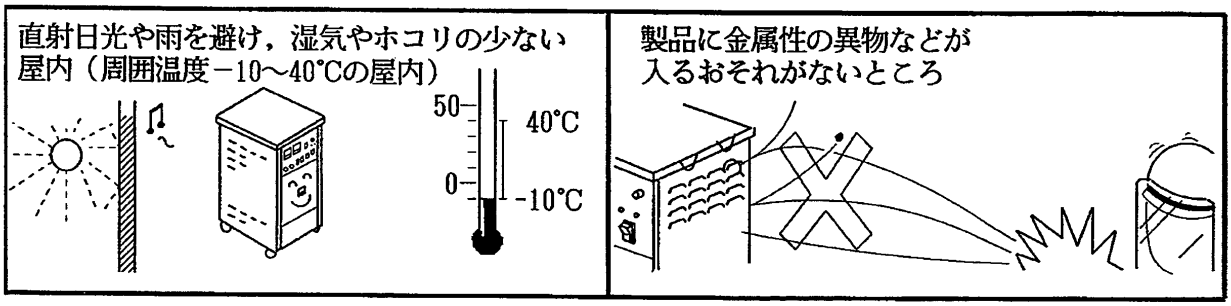

※　溶接機の取扱説明書も合せてご精読ください。

4.付属品

No.	品　　名	部品コード	数量	備　　考
1	取付アダプタ	ＭＪＭ００００６	1	
2	銅パッキン０．８	ＰＧ５９０２Ａ	1	ｔ＝０．８
3	銅パッキン０．５	ＰＧ５９０２Ｂ	1	ｔ＝０．５

5.接 続

（１）ガス調整器への取り付け

① ガス調整器の圧力計を取り外し、本ユニットをガス調整器の上部に取り付けてください。取り付けの際、本ユニットとガス調整器の流量計がぶつかりますので、一旦流量計を奥側に倒し、本ユニットをガス調整器に取り付けた後、流量計を元の位置に戻してください。

② 取り外した圧力計を本ユニットに付属されている取付アダプタを使用して、本ユニットの上部に取り付けてください。その際、必要に応じて※付属の銅パッキンを使用し、ガス漏れのないように確実に取り付けてください。
※圧力計が正面に向く様に銅パッキンを使用して調整します。

⚠注意

・取り付けの際は、ネジ部にシール剤を付け、ガス漏れがないように締め付けてください。
・必要以上にネジを締め付けますと、ネジ部がつぶれる恐れがあります。

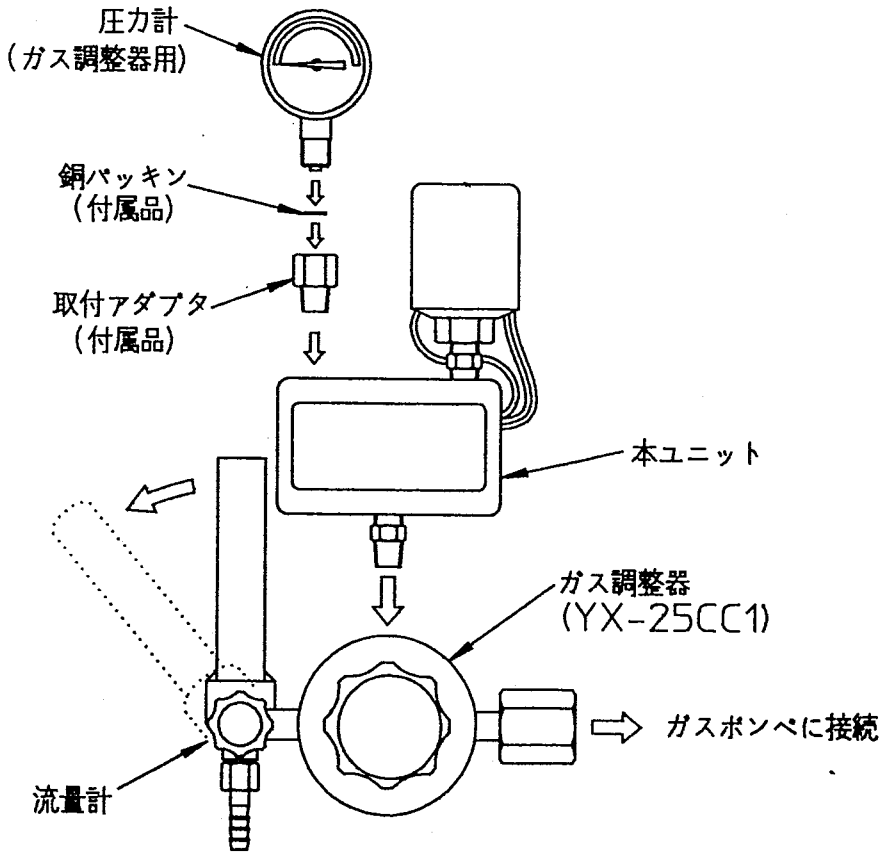

●本ユニットをガス調整器に取り付ける時は、流量計を奥側に倒し、本ユニット取り付け後、流量計を元の位置に戻してください。

（２）ケーブルの接続

ケーブルの接続は下図のようにしてください。

・ＹＸ－０１ＧＡ１（接点タイプ）の場合

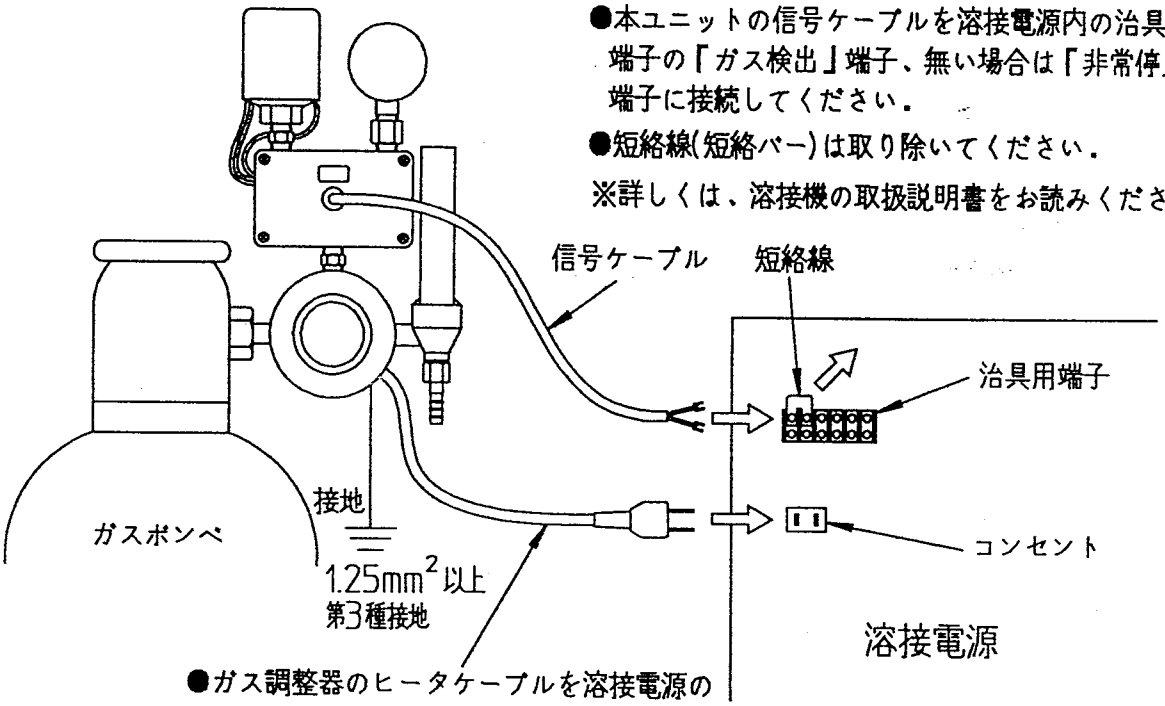

・ＹＸ－０１ＧＢ１（ブザータイプ）の場合

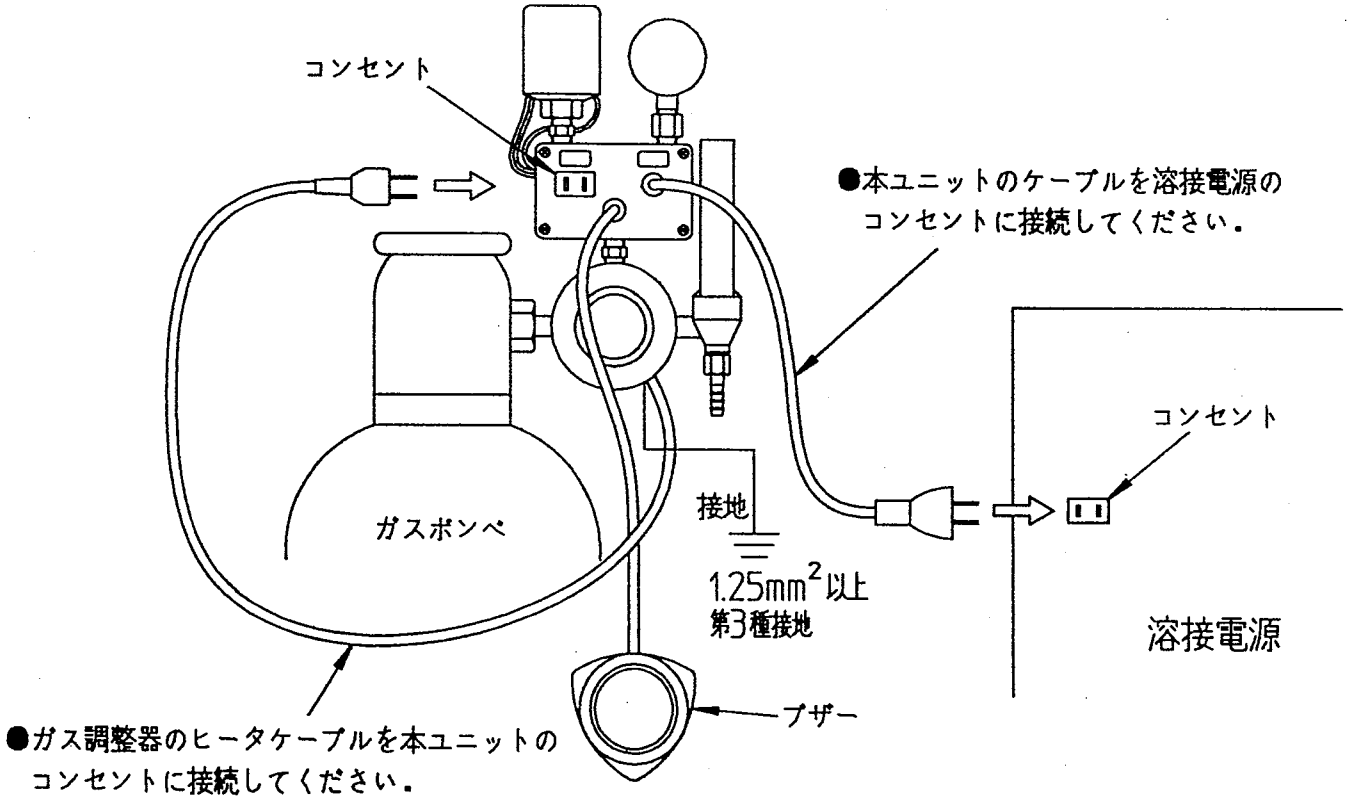

※ブザーは適宜固定して、使用してください。
※治具用端子の短絡線は取り外さないでください。

6.仕様および付属品

■仕様

品　　番	ＹＸ－０１ＧＡ１	ＹＡ－０１ＧＢ１
取付部ネジ	Ｒ１／４　（ガス調整器　ＹＸ－２５ＣＣ１　専用）	
検出方法	減圧後のガス圧力（２次圧力）を圧力スイッチにて検出	
圧力スイッチの圧力設定値	動作圧力……０．１６～０．１８MPa（１．６～１．８kgf／㎠） 復帰圧力……０．１０～０．１２MPa（１．０～１．２kgf／㎠）	
本ユニットの動作	本ユニット接続時、ガス圧力（２次圧力）が圧力スイッチの動作圧力（０．１６~０．１８MPa)より低い場合、または、溶接作業中、ガスが残り少なくなり、ガス圧力が復帰圧力(０．１０～０．１２MPa)より低くなった場合 ⇩ ＹＸ－０１ＧＡ１……溶接電源の操作を止める信号（開接点）を出力 ＹＸ－０１ＧＢ１……ブザー音発生	
接続ケーブル	２．５ｍ（信号用）	２ｍ　（100Ｖ入力ケーブル用）
質　　量	１．０kg	１．４kg

■付属品

No.	品　　名	部品コード	数　量	備　　考
1	取付アダプタ	ＭＪＭ００００６	1	
2	銅パッキン０８	ＰＧ５９０２Ａ	1	ｔ＝０．８
3	銅パッキン０５	ＰＧ５９０２Ｂ	1	ｔ＝０．５

7. 配線図

技術資料

● ＹＸ－０１ＧＡ１（接点タイプ）

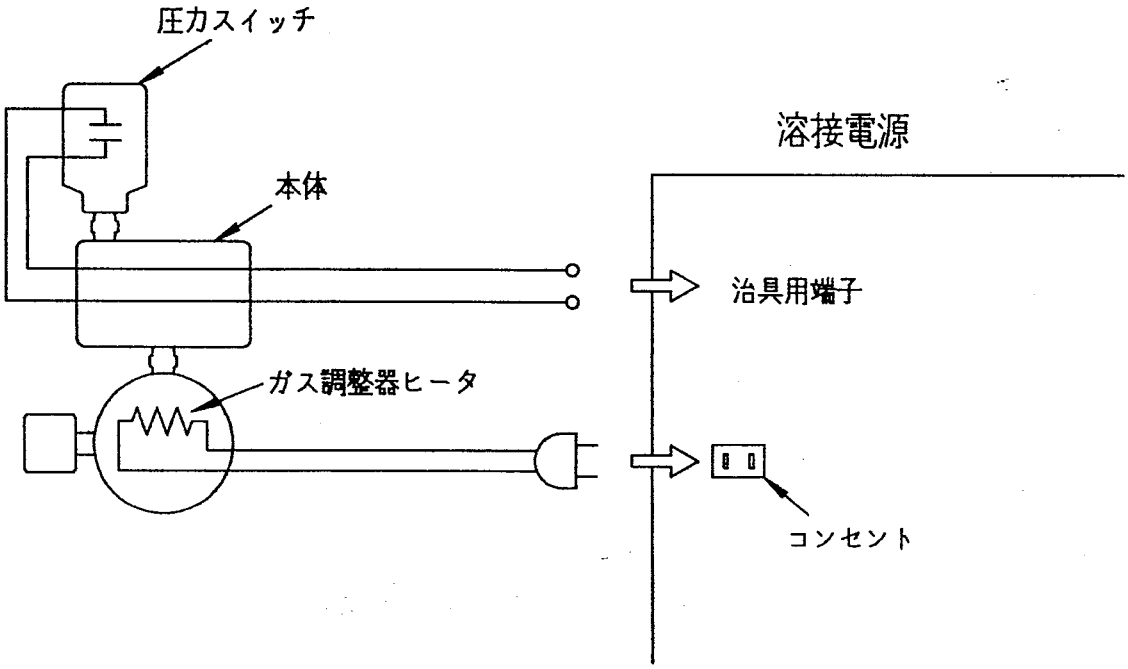

● ＹＸ－０１ＧＢ１（ブザータイプ）

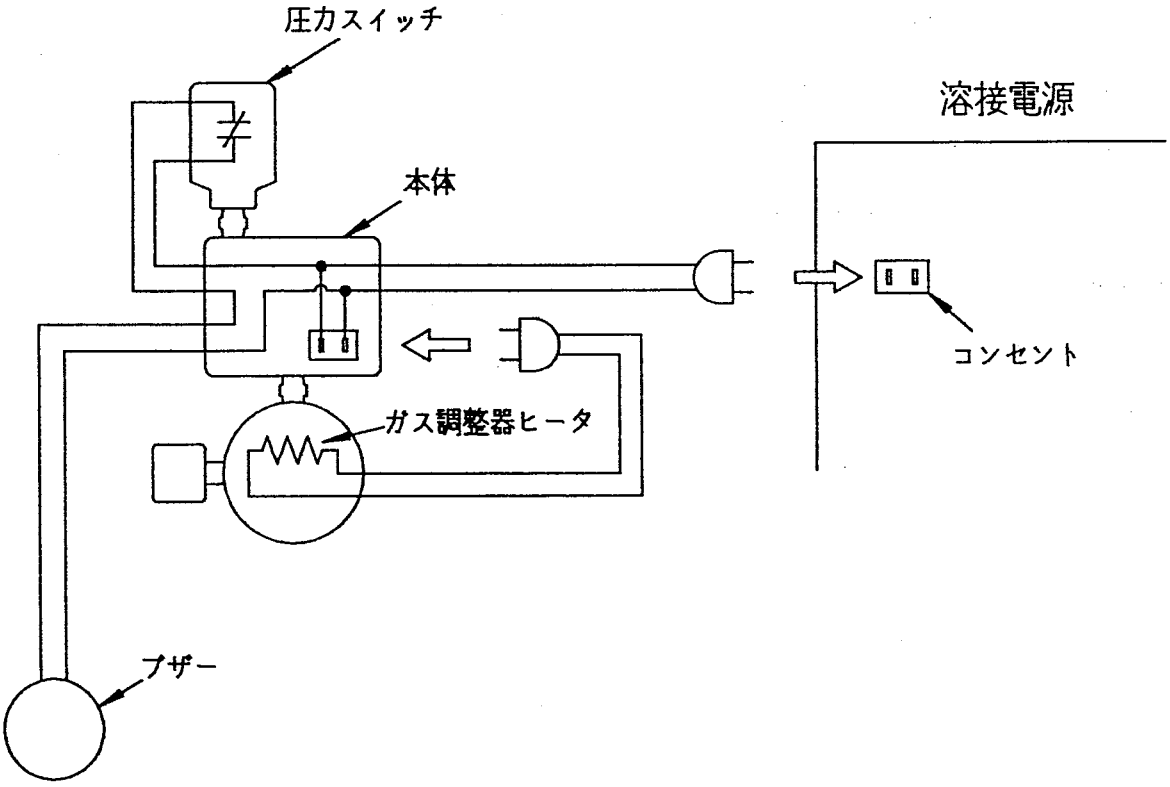

8. 部品図（YX-01GA1）

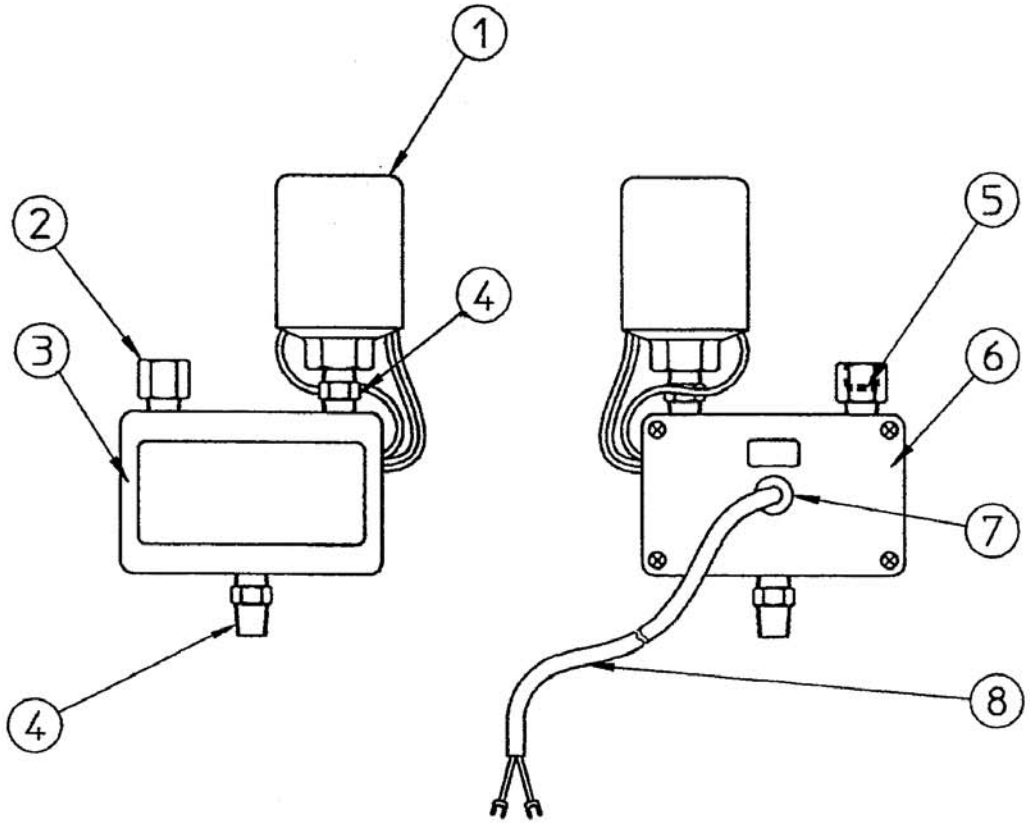

9. 部品明細表（YX-01GA1）

No.	部　品　名	部品コード	数量
1	圧力スイッチ	SPS8TK	1
2	取付アダプタ	MJM00006	1
3	ガス検本体	MKH10006	1
4	6角ニップル1／4	6NIPL1／4	2
5	銅パッキン0.8	PG5902A	1
5	銅パッキン0.5	PG5902B	1
6	裏面板	MKR00022	1
7	コードブッシュ	MTNK006310AA	1
8	ケーブル	VCTF0.75×2C	2.5m

8. 部品図（YX-01GB1）

技術資料

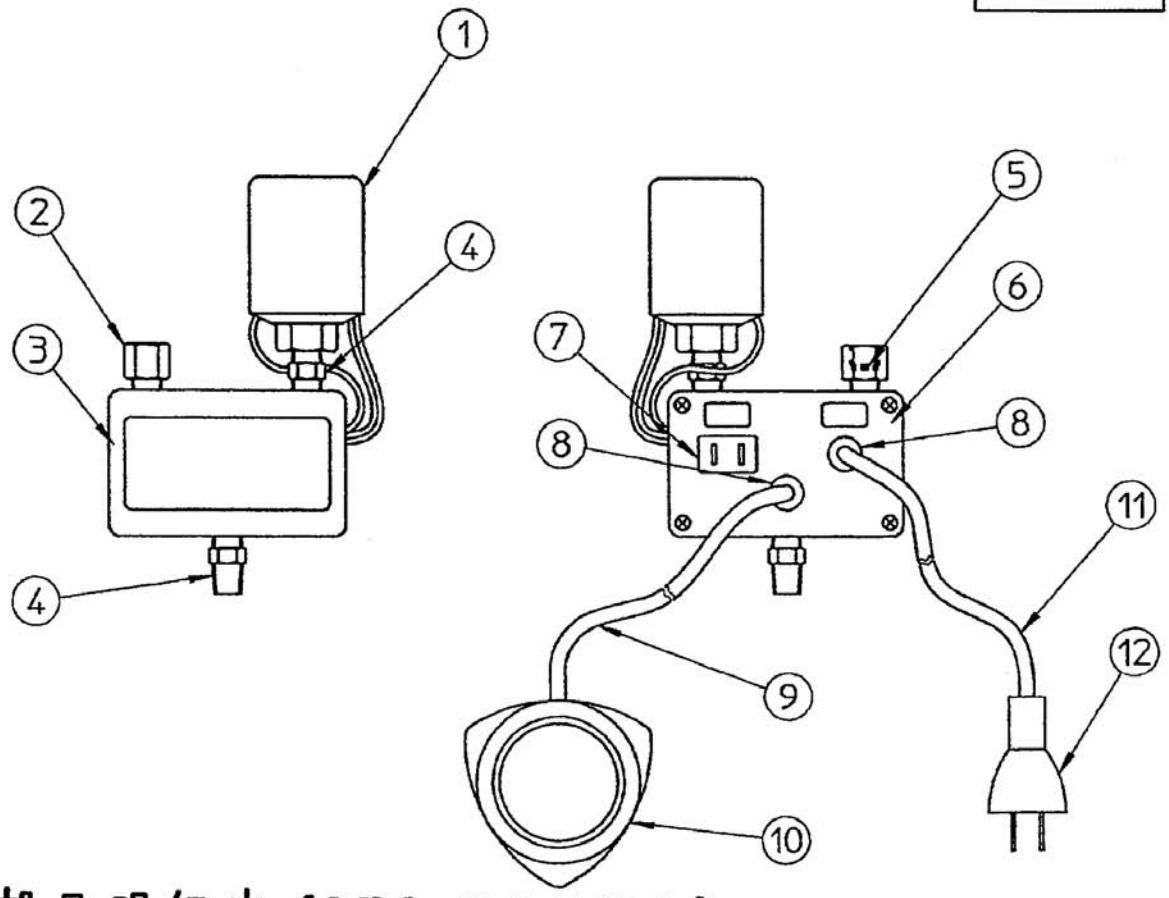

9. 部品明細表（YX-01GB1）

No.	部　品　名	部品コード	数量
1	圧力スイッチ	SPS8TK	1
2	取付アダプタ	MJM00006	1
3	ガス検本体	MKH10006	1
4	6角ニップル1／4	6NIPL1／4	2
5	銅パッキン0.8	PG5902A	1
5	銅パッキン0.5	PG5902B	1
6	裏面板	MKR00023	1
7	コンセント	ACT03SB07	1
8	コードブッシュ	MTNK006310AA	2
9	ケーブル（ブザー用）	VCTF0.75×2C	5m
10	ブザー	EA2021	1
11	ケーブル（プラグ用）	VCTF0.75×2C	2m
12	プラグ	WH4007	1

10. 外形図

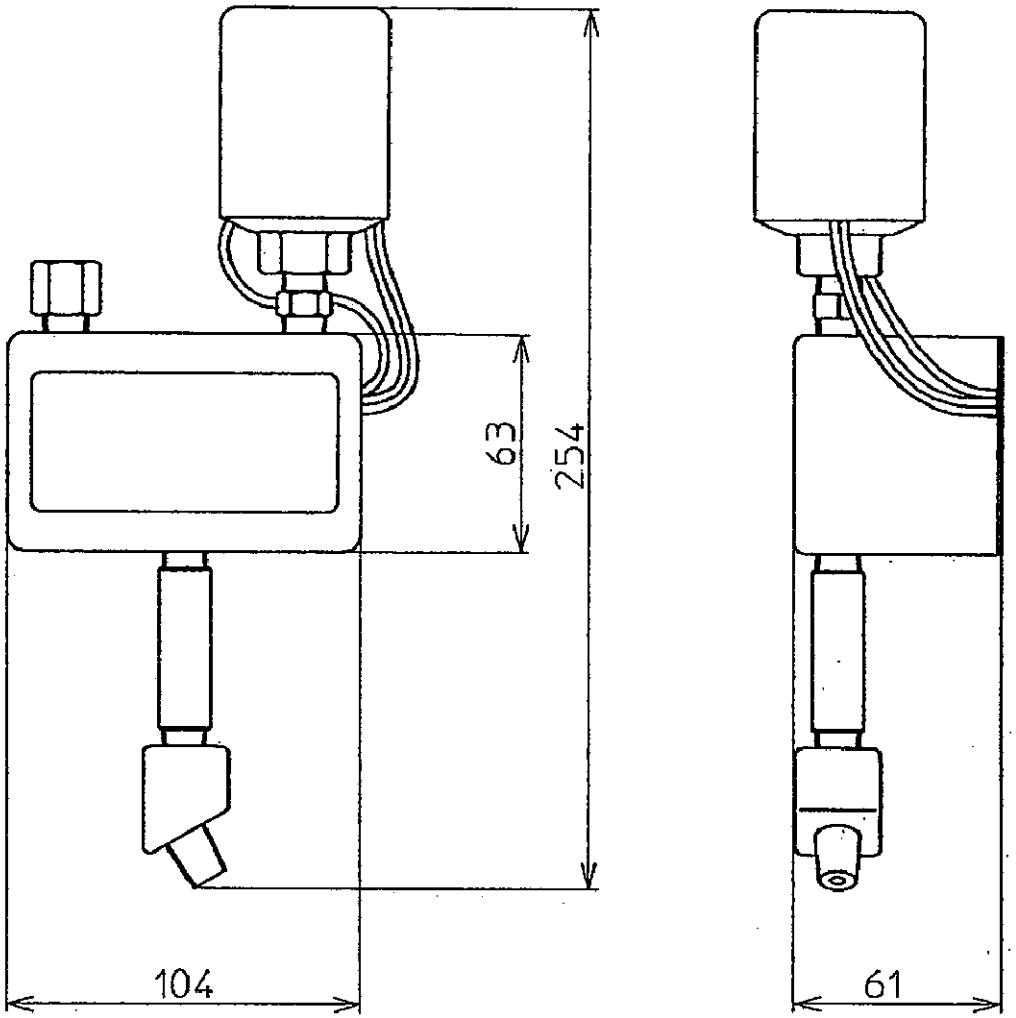

パナソニック コネクト株式会社
〒 561-0854　大阪府豊中市稲津町 3 丁目 1 番 1 号
Panasonic Connect Co., Ltd.
1-1, 3-chome, Inazu-cho, Toyonaka, Osaka 561-0854, Japan

© Panasonic Connect Co., Ltd. 2008

Printed in Japan

OMXT0243J04